CARACTERÍSTICAS TÉCNICAS

Pressão	Máxima de 10,5 Kgf/cm^2 (150 psi)
Temperatura	-10ºC a 50ºC
Capacidade do copo	Mini = 45 ml Médio = 120 ml





MATERIAIS

Corpo	Alumínio Injetado
Vedações	Buna-N

ESPECIFICAÇÕES

	MODELO
CPA	FR + LF+ MAN + SUP
CPK	FT + LF + SUP
FR	FILTRO REGULADOR
FT	FILTRO DE AR
LF	LUBRIFICADOR
RP	REGULADOR DE PRESSÃO

	ROSCA/TAMANHO	
12	1/4”	MINI
22	1/4”	MÉDIO
23	3/8”	MÉDIO
24	1/2”	MÉDIO
24	1/2”	MÉDIO

	DRENO
0	MANUAL/SEMI-AUTOMÁTICO
1	AUTOMÁTICO*
5	BORBOLETA

	COPO
0	POLICARBONATO
2	POLICARBONATO C/ PROTEÇÃO
3	NYLON
4	NYLON C/ PROTEÇÃO
5	ALUMÍNIO C/ VISOR



* Mini não possui dreno automático.

Obs.: Advertências sobre copos de policarbonato e kits de reparo verificar página 93.

DESCRIÇÃO

FILTRO / REGULADOR

União em um só corpo, regulador de pressão e filtro de ar, visando economia de espaço nas montagens de conjuntos. Suas características acompanham as do filtro e do regulador em separado. Êmbolo de alumínio com ou sem sangria.



LUBRIFICADOR

Utilizado na pulverização de óleo no ar comprimido, para proteção das peças móveis dos conjuntos pneumáticos, possui regulagem de teor de óleo na cúpula visora, permitindo a visualização de gotejamento em 360º. Copo fixado por rosca, facilita o acesso para limpeza, manutenção e recarga de óleo que também pode ser efetuado por válvula externa (somente no médio), em caso de abastecimento sem parada do equipamento. (Óleo ISO 32)

FILTRO DE AR

Utilizado para proteção dos componentes de trabalho pneumático (válvulas e cilindros), retira do ar partículas sólidas de água condensada na tubulação. A fixação do copo por meio de roscas permite desmontagem fácil e rápida na limpeza e manutenção. Elemento filtrante produzido em POLIPROPILENO POROSO, pode ser facilmente retirado, sem auxílio de ferramentas. O número de limpezas possíveis é praticamente infinito. Sistema operacional de drenagem do condensado (manual ou automático), deve ser especificado conforme necessidade. (Porosidade do elemento = 20 microns)



REGULADOR DE PRESSÃO

Utilizado para reduzir a pressão do ar comprimido ao nível ideal, mantendo-o estável durante o processo, possui regulagem suave e rápida, através de botão com trava de segurança contra desregulagens causadas por vibrações. Êmbolo de alumínio com ou sem sangria.

DADOS DIMENSIONAIS

Conjunto Preparação de Ar
CPA

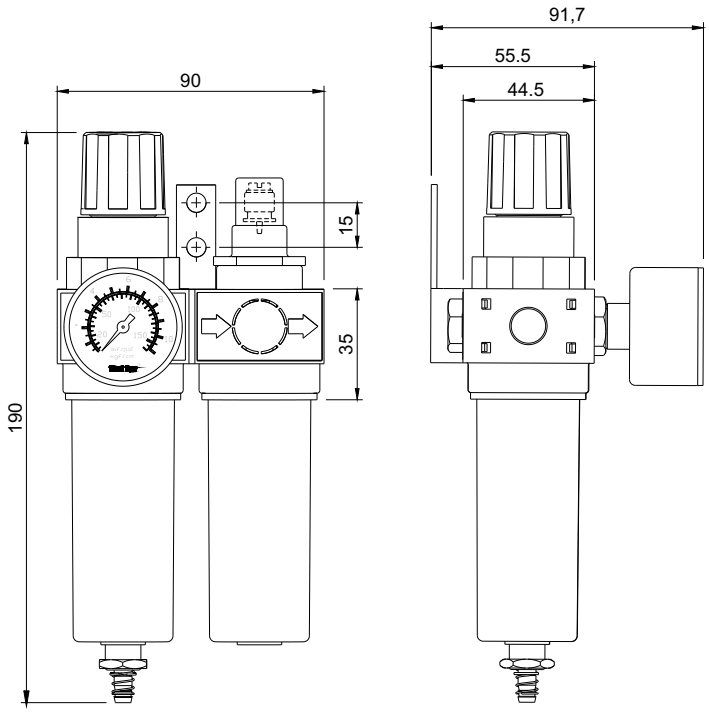

Vazão à 7 kgf/cm^2 : 14 l/s ou 29 cu/ft/min

Filtro Regulador
FR

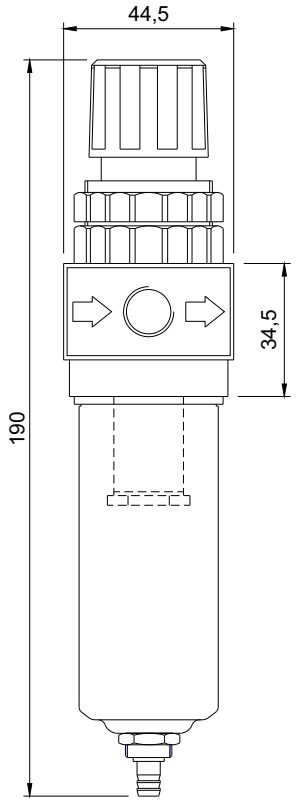

Vazão a 7 kgf/cm^2: 14 l/s ou 29 cu/ft/min

Lubrificador
LF

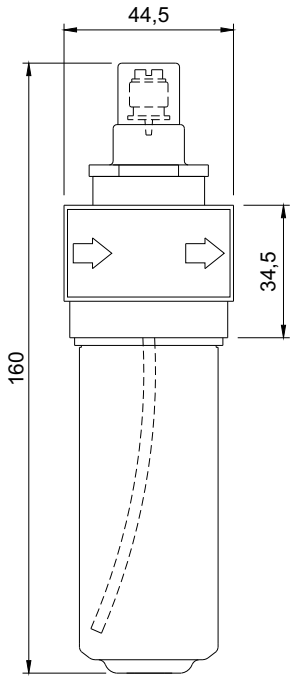

Vazão a 7 kgf/cm^2: 18 l/s ou 38 cu/ft/min

DADOS DIMENSIONAIS

Filtro de Ar
FT

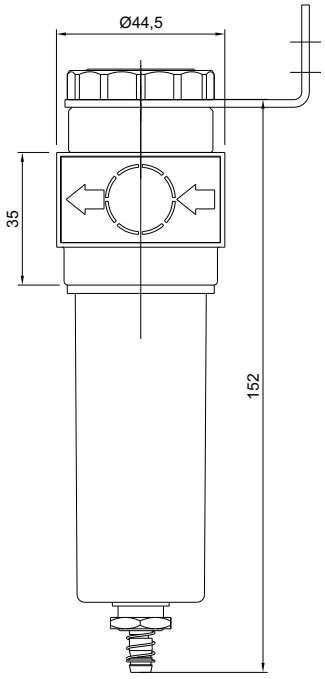

Vazão a 7 kgf/cm²: 18 l/s ou 38 cu/ft/min

Regulador de Pressão
RP

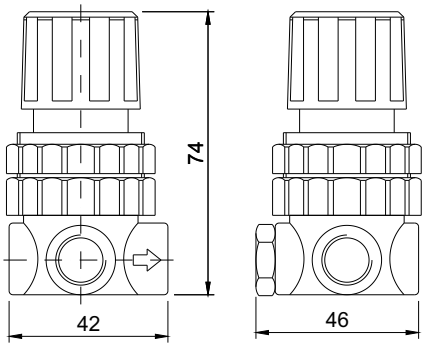

MONTAGEM PAINEL

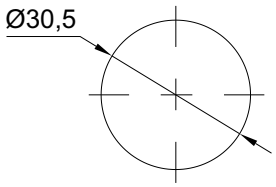

Vazão a 7 kgf/cm²: 14 l/s ou 29 cu/ft/min

Suporte de Fixação
SF 1000

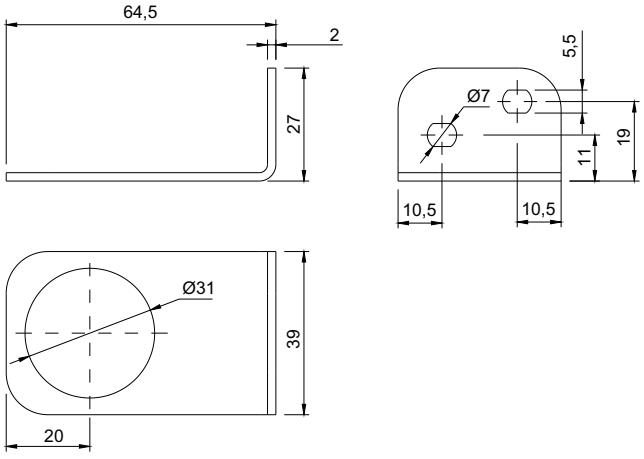

Porca de Fixação
40033

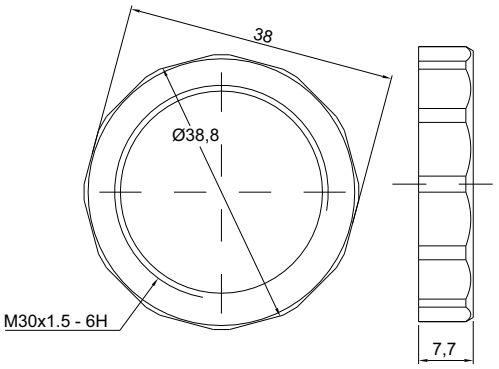

DADOS DIMENSIONAIS

Conjunto Preparação de Ar
CPA

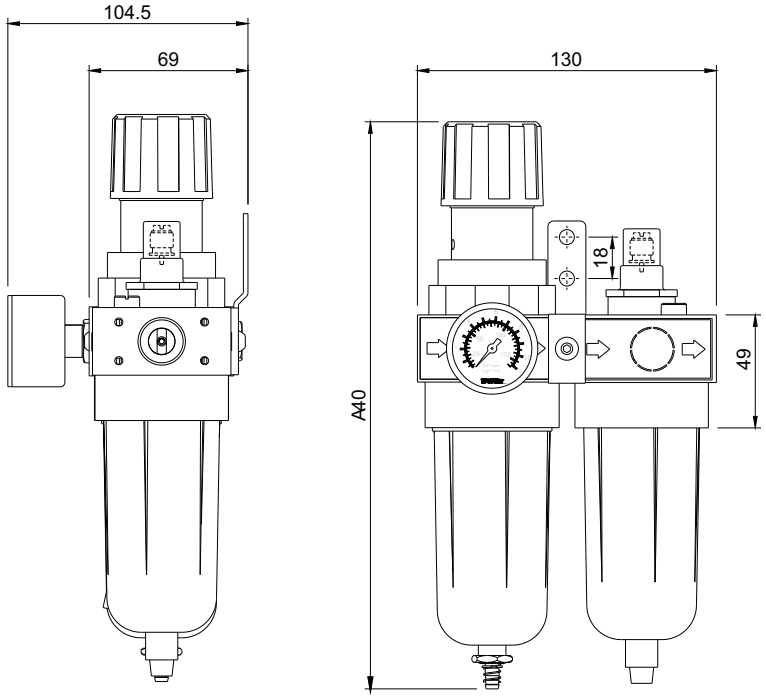

Vazão a 7 kgf/cm^2: 31 l/s ou 65 cu/ft/min

Filtro Regulador
FR

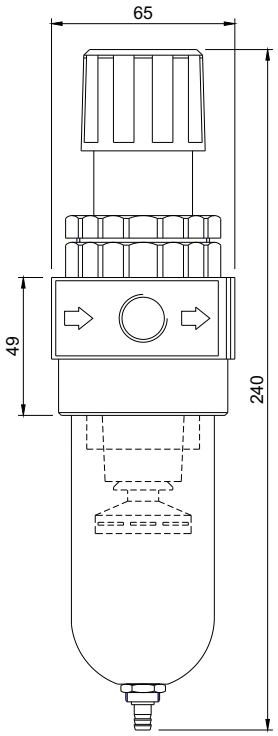

Vazão a 7 kgf/cm^2: 31 l/s ou 65 cu/ft/min

Lubrificador
LF

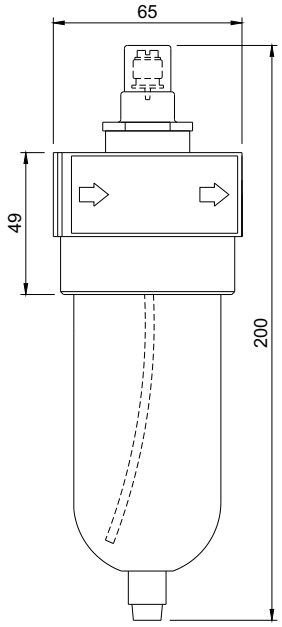

Vazão a 7 kgf/cm^2: 40 l/s ou 84 cu/ft/min

DADOS DIMENSIONAIS

Filtro de Ar
FT

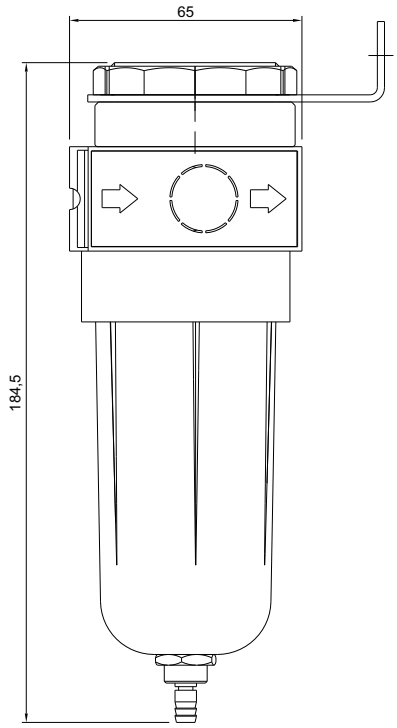

Vazão a 7 kgf/cm^2: 31 l/s ou 65 cu/ft/min

Regulador de Pressão
RP

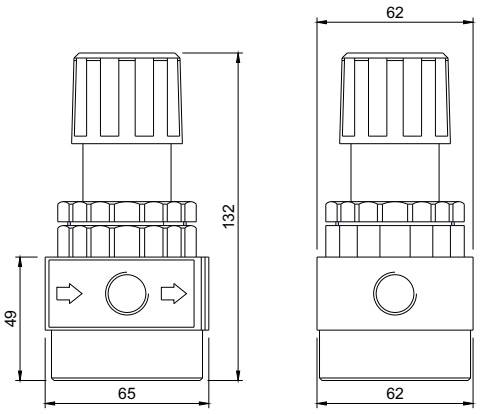

Montagem do Painel

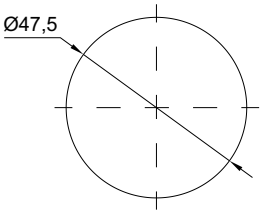

Vazão a 7 kgf/cm^2: 34 l/s ou 72 cu/ft/min

Suporte de Fixação
SF 2000

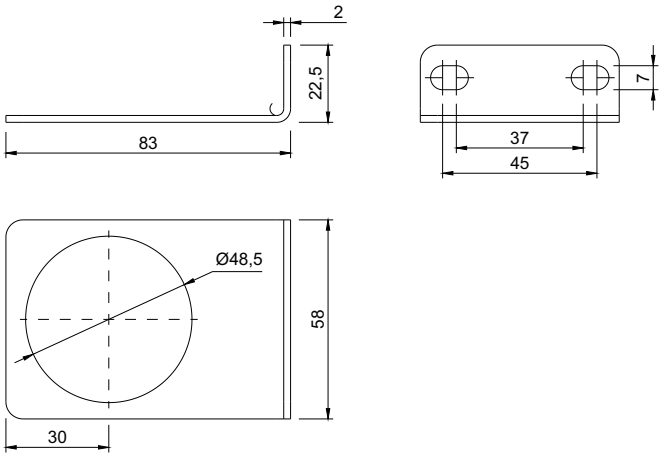

Porca de Fixação
50006

