Bel Air®
PNEUMÁTICA & HIDRÁULICA

CATÁLOGO

LINHA PNEUMÁTICA

Sistema de Gestão da Qualidade - ISO Bel Air 9001 - 2005

MICRO VÁLVULAS - SÉRIE 9000 - M5

CARACTERÍSTICAS TÉCNICAS

Pressão	Máxima de 10,5 kgf/cm² (150 psi)
Temperatura	-10°C a 80°C
Fluído	Ar comprimido filtrado e lubrificado
Construção	Poppet
Vazão	0,12 m³/min (obtida a 7 kgf/cm²)



MATERIAIS

Corpo	Alumínio injetado
Molas	Aço Inox
vedações	Buna-N
Pino	Latão

CODIFICAÇÃO

	Conexão
9	M5

	Número de vias
2	2 vias
3	3 vias

	Atuador
1	Botão
2	Botão interno*
3	Cogumelo*
4	Gatilho
5	Pino
6	Rolete
7	Seletor longo
8	Alavanca plástica
9	Pedal duplo estágio
A	Alavanca metal
C	Seletor curto

	Retorno
0	Mola
1	Trava

□ □ □ □ *

***** Para botão interno e cogumelo acrescentar sigla indicativa para cor. **VM** - Vermelho, **VD** - Verde e **PR** - Preto.

KIT DE REPARO

K R 9 0 0 0

Válvulas M5

DIMENSIONAL

1. Botão / Mola

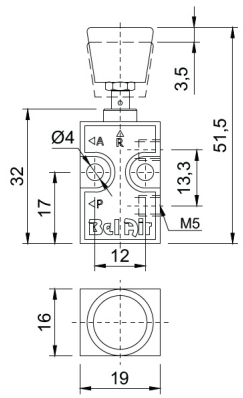

2. Botão Interno / Mola

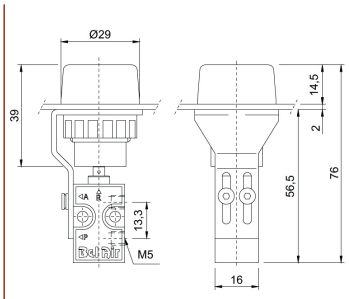

Disponível nas cores vermelha, verde e preta.

3. Botão Cogumelo

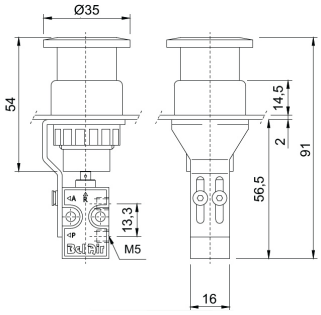

Obs.: Modelo **retorno mola** disponível nas cores vermelha, verde e preta.

Modelo **retorno trava** disponível somente em vermelho. É necessário girar o botão para o destravamento do mesmo.

4. Gatilho / Mola

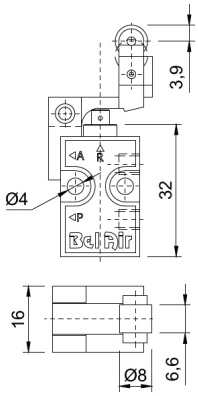

5. Pino / Mola

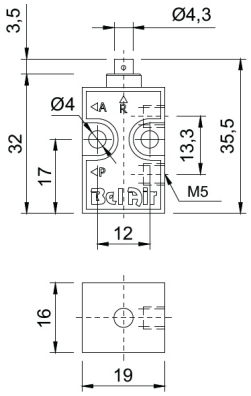

6. Rolete / Mola

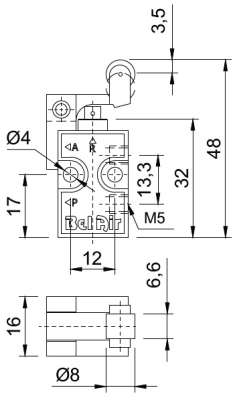

7. Alavanca plástica / Trava

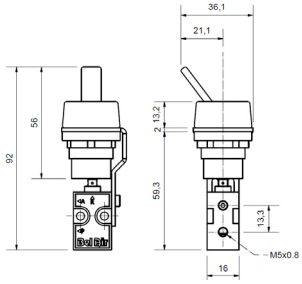

8. Seletor Longo / Trava

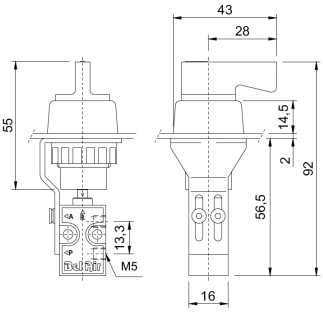

9. Pedal Dois Estágios

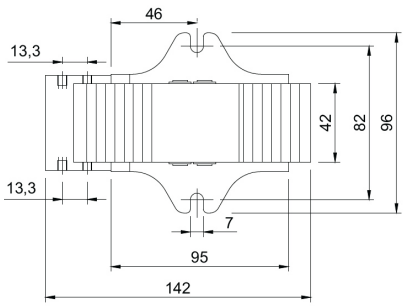

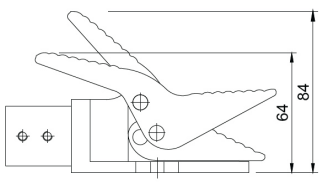

A. Alavanca Metálica / Trava

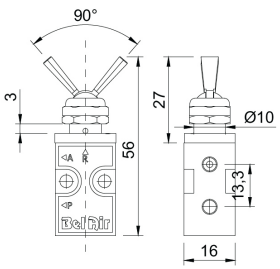

C. Seletor Curto / Trava

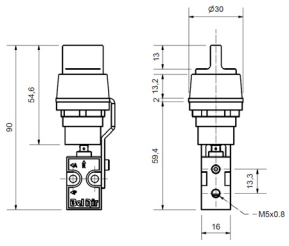

Furação para painel

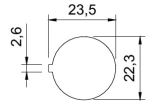

Considerar medida para os modelos: botão interno, botão cogumelo, alavanca plástica, seletor longo e seletor curto.