## CARACTERÍSTICAS TÉCNICAS

| | |
|---|---|
| ***Temperatura*** | -10ºC a 80ºC |
| ***Fluído*** | Óleo Ipifus 22 (Ipiranga) - Hidráulico SAE32<br>Óleo Spindura 22 (Texaco) |

## MATERIAIS

| | |
|---|---|
| ***Haste*** | Aço 1045 Cromado ou Inox |
| ***Camisa*** | Tubo de Latão |
| ***Cabeçote*** | Alumínio |
| ***Êmbolo*** | Alumínio |
| ***Vedações*** | Buna-N |

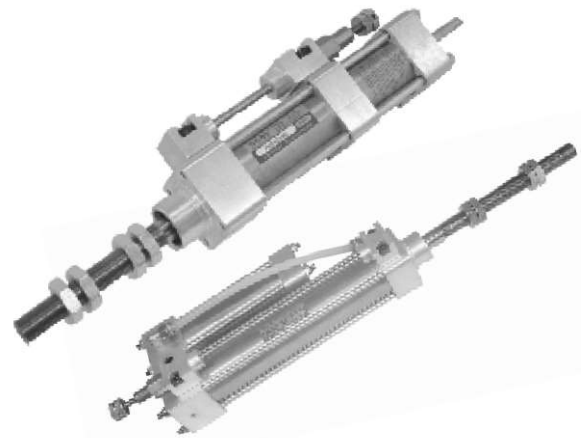

## ESPECIFICAÇÕES

| | HIDRO-CHECK |
|---|---|
| ***FH*** | RESERVATÓRIO COMUM |
| ***FHL*** | RESERVATÓRIO LATERAL |

| Ø CILINDRO |
|---|
| 040 |

| | SENTIDO REGULAGEM |
|---|---|
| ***OMITIR*** | REGULAGEM AVANÇO |
| ***1*** | REGULAGEM RETORNO |

CURSO (mm)

☐☐☐ 0 4 0 ☐ X ☐☐☐

## KIT DE REPARO

Código para kits de reparos de hidro-check utilizar ***KR*** + Código do Cilindro.

***KR*** ☐☐☐ 0 4 0

## DESCRIÇÃO

A compressibilidade é uma das vantagens em se utilizar o ar comprimido como fonte de energia. Porém pode ser uma desvantagem onde há necessidade de movimento de precisão suave e uniforme. Nestes casos, aconselha-se o uso do Hydro-Check, que proporciona suavidade e precisão hidráulica a dispositivos e equipamentos pneumáticos, com ação rápida e eficaz.

O Hydro-Check faz um controle hidráulico, totalmente regulável ao avanço do cilindro pneumático, eliminando vibrações e compensando quaisquer variações da força requerida. Podendo ser montado em qualquer posição, pode ser preparado para regular o movimento da haste de um cilindro pneumático ou qualquer outro elemento.

## DADOS DIMENSIONAIS

### Hidro-Check

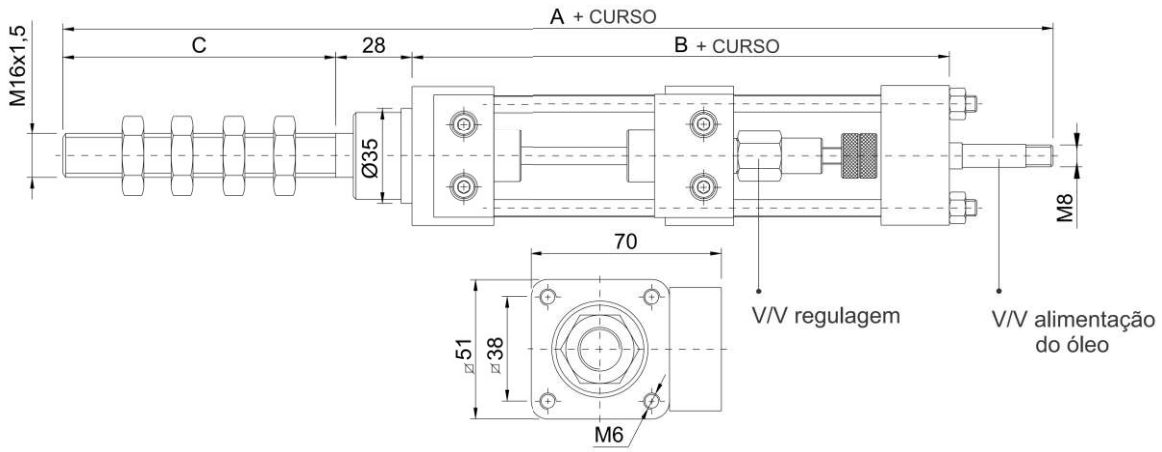


### Hidro-Check com Reservatório Lateral

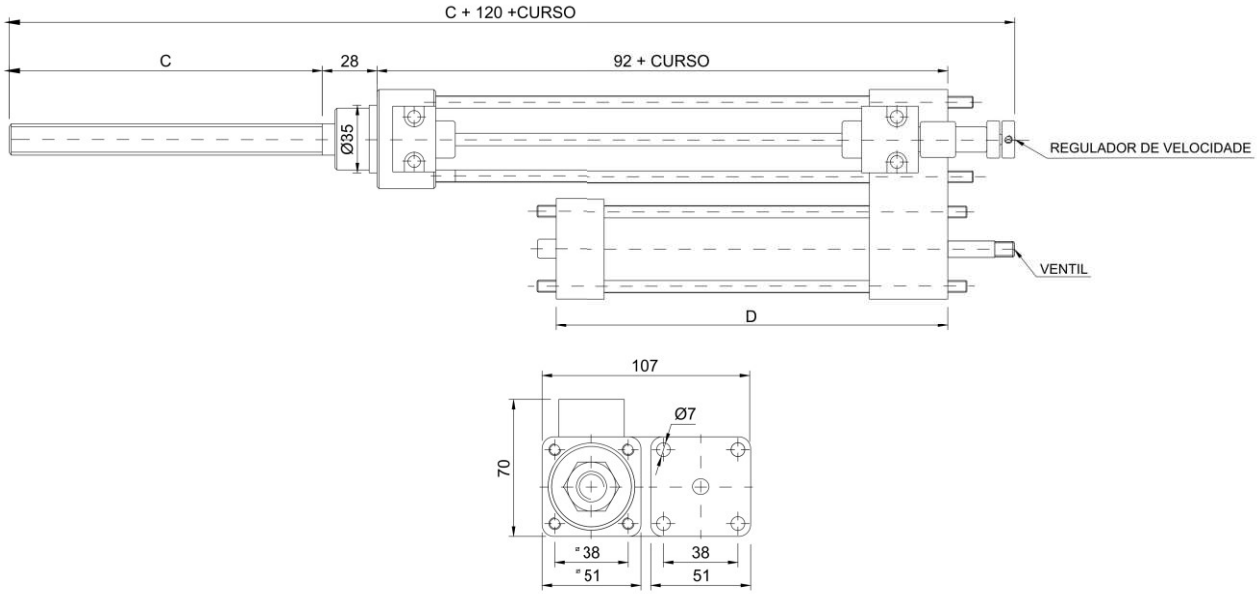


| CURSO | 20 a 59 | 60 a 89 | 90 a 150 | 151 a 250 | 251 a 350 | 351 a 450 | 451 a 550 | 551 a 651 | 651 a 750 |
|---|---|---|---|---|---|---|---|---|---|
| A | 352 | 382 | 452 | 502 | 552 | 602 | 657 | 712 | 767 |
| B | 158 | 188 | 198 | 248 | 298 | 348 | 403 | 458 | 513 |
| C | 100 | 100 | 160 | 160 | 160 | 160 | 160 | 160 | 160 |
| D | 110,4 | 140,4 | 150,4 | 200,4 | 250,4 | 300,4 | 355,4 | 410,4 | 465,4 |