Cilindro Rotativo

CARACTERÍSTICAS TÉCNICAS

Pressão	Máxima de 10,5 Kgf/cm^2 (150 psi)
Temperatura	-10ºC a +80ºC (Buna-N)
Fluído	Ar comprimido filtrado e lubrificado
Rotação	90º - 180º - 270º - 360º
Regulagem	Parafuso regulagem fina de ângulo de giro
Montagem	Tampas e corpo central possuem roscas para montagem

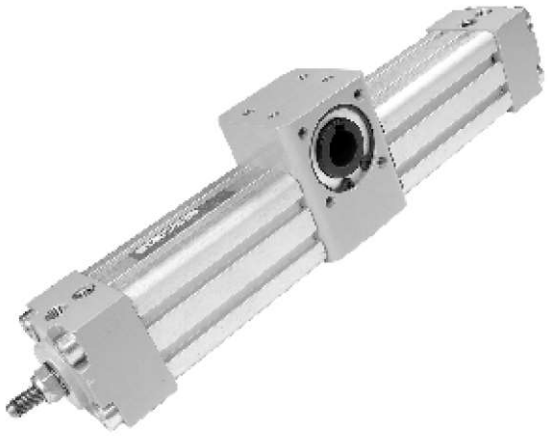

MATERIAIS

Cremalheira/Pinhão	Aço 1045
Corpo	Alumínio Liga
Camisa	Tubo Alumínio Perfilado
Cabeçote	Alumínio Injetado

ESPECIFICAÇÕES

Ø CILINDRO
032
040
050
063
080
100

	VEDAÇÕES
0	BORRACHA NITRÍLICA
1	BORRACHA VITON
2	MAGNÉTICO + NITRÍLICA
3	POLIURETANO (PU)
4	MAGNÉTICO + POLIURETANO

	TIPO DE EIXO
0	EIXO FÊMEA
1	EIXO MACHO

	AMORTECIMENTO
OMITIR	SEM AMORTECIMENTO
D	DUPLO AMORTECIMENTO

OBS.: NA VERSÃO COM AMORTECIMENTO NÃO VAI PARAFUSO DE REGULAGEM

ÂNGULO
090º
180º
270º
360º

CR □□□ □ □ □ □□□

EXEMPLOS: CR03231180 - Cilindro Rotativo de diâmetro 032mm, vedações em PU, eixo macho e ângulo máximo de 180º.
CR06300090 - Cilindro Rotativo de diâmetro 063mm, vedações em borracha nitrílica, eixo fêmea e ângulo máximo de 090º.

KIT DE REPARO

Ø CILINDRO
032
040
050
063
080
100

	TIPO VEDAÇÃO
0	BORRACHA NITRILICA
1	BORRACHA VITON
3	POLIURETANO(PU)

KRCR □□□ □

DADOS DIMENSIONAIS

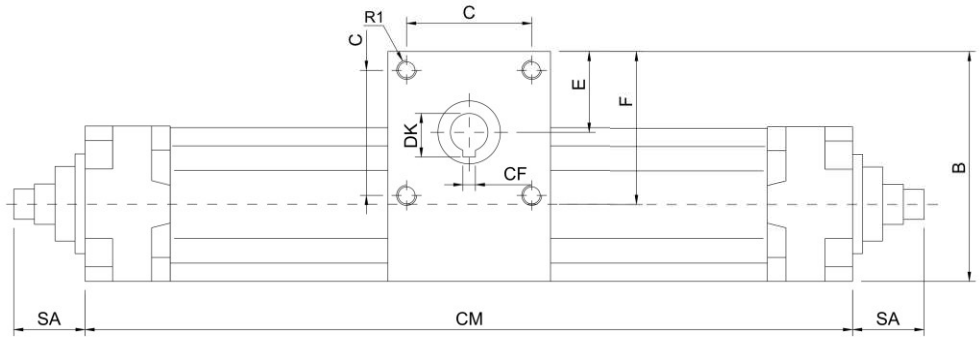

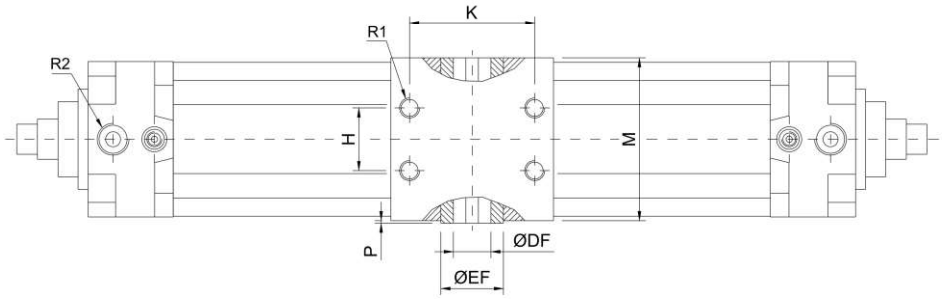

EIXO FÊMEA

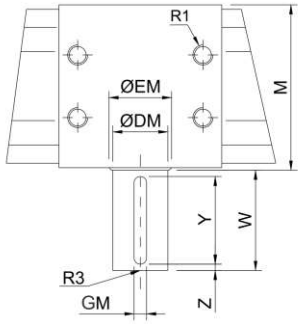

EIXO MACHO

Dimensões em mm

Ø CIL	032	040	050	063	080	100
Torque kgf/m*	0,87	1,58	3,09	5,78	11,2	24,13
CM 90º	231	255	274	319	386	472
CM 180º	280	311	350	403	486	592
CM 270º	328	367	425	486	586	712
CM 360º	377	424	501	570	686	832
B	71	80	94,5	110	141	170
E	27,5	27,5	32,5	37,5	50	57,5
F	48	52,5	63,5	72,5	93,5	112,5
C	32,5	38	46,5	60	80	90
DK	17,3	14	17	20,8	22,8	28,5
CF	5	5	5	6	8	10
R1	M6x1x10	M6x1x10	M8x1,25x18	M8x1,25x12	M10x1,5x12	M10x1,5x20
SA	22	22	28,5	33	34	40
K	33	38	50	60	60	70
H	18	38	25	35	50	60
M	52	55	71,3	75	100	114
P	1	1	1	1	1	1
ØDF	15	12	15	18	20	25
ØEF	25	20	25	35	40	40
GM	5	5	5	8	8	10
R2	1/8" BSP	1/4" BSP	1/4" BSP	3/8" BSP	3/8" BSP	1/2" BSP
R3	M6x1x10	M6x1x12	M6x1x12	M8x1,25x16	M10x1,5x20	M10x1,5x20
Z	2,5	2,5	2,5	2,5	2,5	2,5
ØDM	14	18	22	25	30	35
ØEM	25	20	25	35	40	55
Y	25	31,5	37,5	35	45	45
W	30	35	40	40	50	50

* Pressão de 7 bar.